立消安全装置・自動点火装置付
火力調整（95%）可

ガス回転釜　KIG2DX-L40R（ANL）排水ドロー式

仕様

ガス消費量（LPG）	
44.0kW	3.14　kg/h

ツバ元水量	満水量	ガス消費量（13A）	
190リットル	230リットル	46.0kW	40,000kcal/h

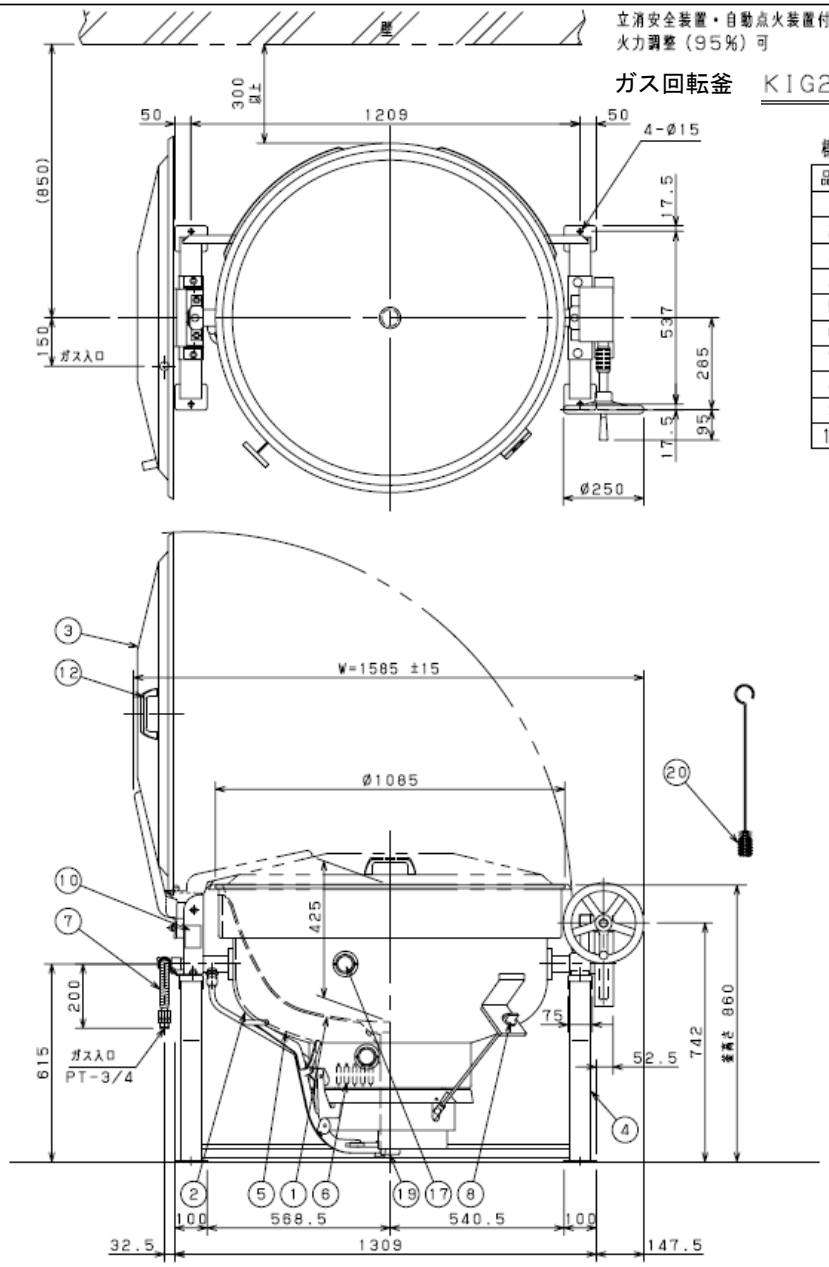

標準仕様

品番	品名	数量	材質
1	内釜	1	AL
2	外釜（軸取付釜）	1	SUS304　t1.5
3	蓋	1	Al　t2
4	架台	1	SUS304
5	断熱材	1	グラスウール
6	バーナ	1	耐熱ステンレス
7	ガス接続口	1	フレキシブルチューブ20A
8	バーナ器具栓ツマミ	1	
9	－		
10	銘板	1	品名　煮炊釜

品番	品名	数量	材質
11	－		
12	取手	1	樹脂
13	ハンドル	1	ステンレス
14	釜固定安全装置	1	ステンレス
15	ウォームギヤー	1	FC　S45C
16	排気カバー	2	SUS430
17	ノゾキ窓	2	耐熱ガラス
18	ツバ・燃焼室	各1	SUS430
19	排水口	1	穴Ø52
20	パイプ洗浄ブラシ	1	

内釜の内側に、40，80，120，160（リットル）の目盛り付です。（凹型目盛り）

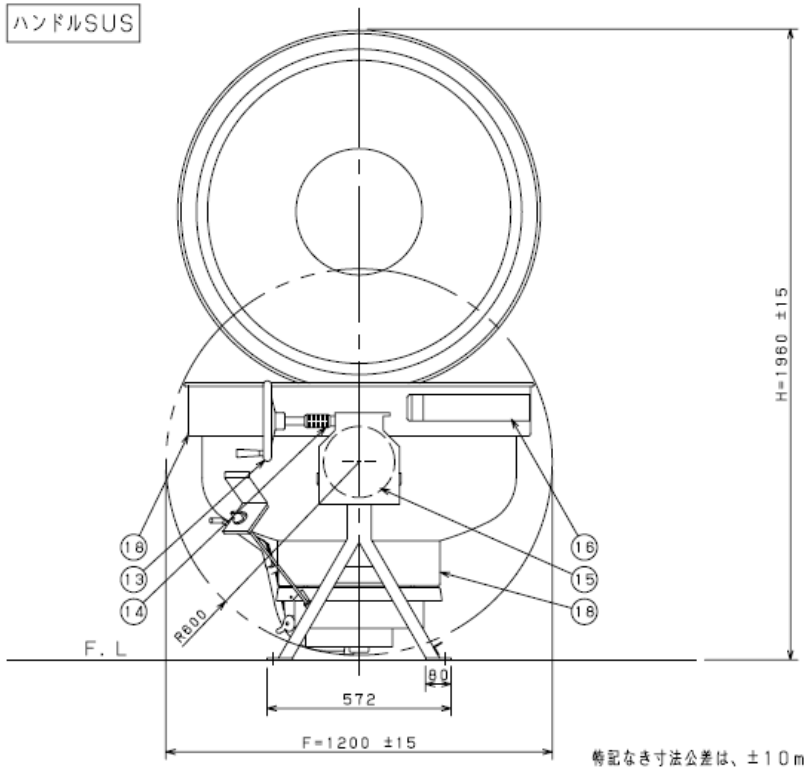

特記なき寸法公差は、±10mmとする。

KI2A3-4LANL24E30

第２学校給食センター回転釜更新